Марка НК1-1

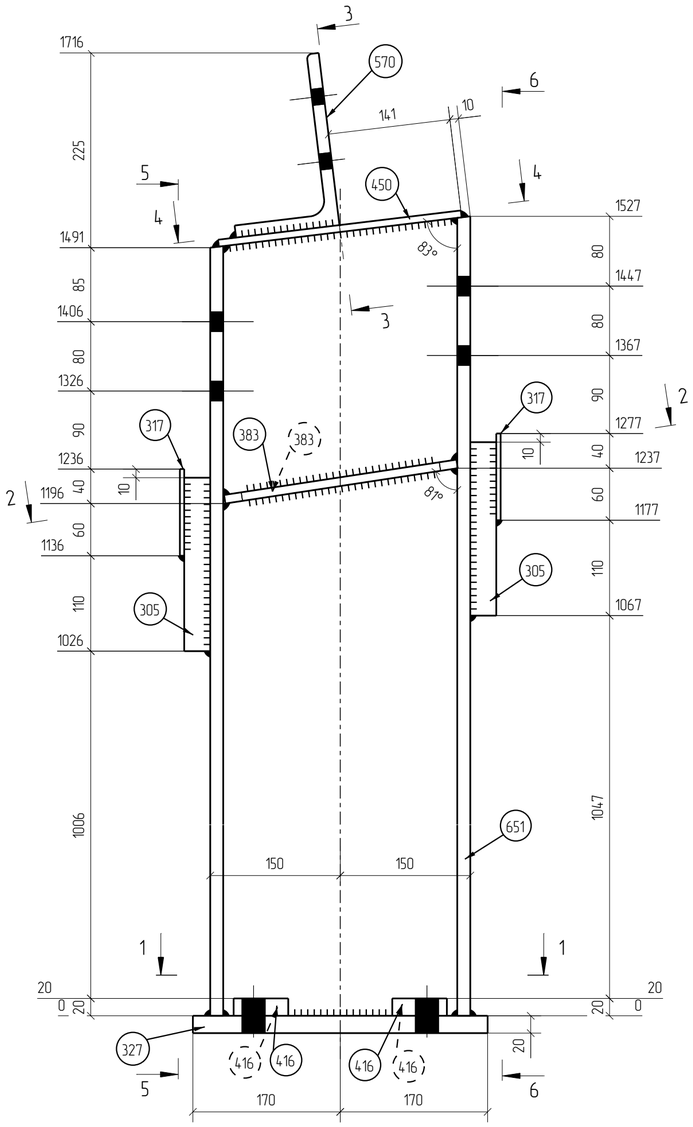

5 – 5

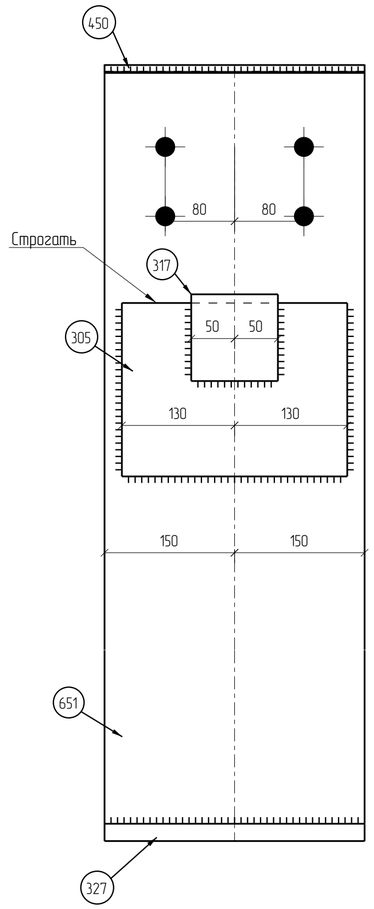

6 – 6

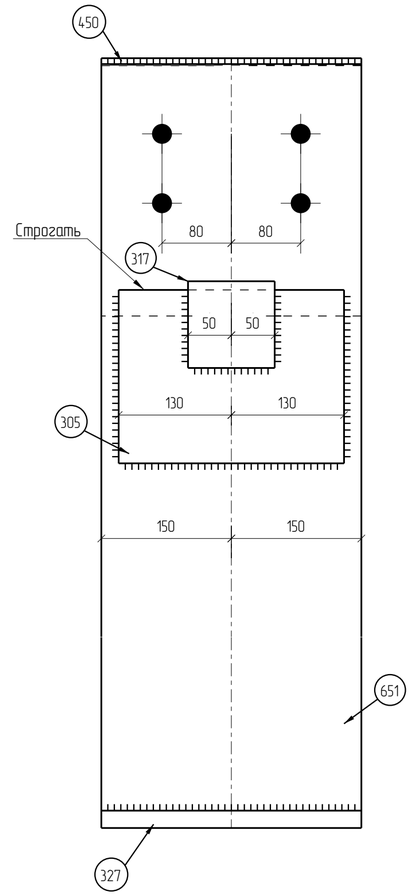

Спецификация деталей

Марка эл-та	Дет. N	Кол. шт.	Профиль	Длина, мм	Масса, кг шт.	Масса, кг общ.	Масса, кг марки	Марка стали	Примечание
НК1-1	651	1	I30K2	1527	143.6	143.6		С345-1	
	305	2	–30Х200	260	12.2	24.4		С345-3	строг
	317	2	–5Х100	100	0.4	0.8		С245	
	327	1	–20Х300	340	16.0	16.0		С345-1	
	383	2	–10Х145	271	3.1	6.2		С345-1	
	416	4	–20Х63	80	0.8	3.2		С245	
	450	1	–8Х282	300	5.3	5.3		С245	
	570	1	L200Х14	200	8.6	8.6		С245	
Масса напл. металла 1.0%, раскрой, деловой отход, монтажные крепления 3.0%: 8.3 кг							216.4		

Выборка металла на все сборки

Профиль	ГОСТ, ТУ	Марка стали	Масса, кг
I30K2	СТО АСЧМ 20-93	С345-1	287.2
L200Х14	ГОСТ 8509-93	С245	17.2
– 5.0 мм	ГОСТ 19903-2015	С245	1.6
– 8.0 мм	ГОСТ 19903-2015	С245	10.6
– 10.0 мм	ГОСТ 19903-2015	С345-1	12.4
– 20.0 мм	ГОСТ 19903-2015	С345-1	32.0
– 20.0 мм	ГОСТ 19903-2015	С245	6.4
– 30.0 мм	ГОСТ 19903-2015	С345-3	48.8
*Наплавка и раскрой не учитываются		Итого:	416.2

Ведомость отправочных элементов

Марка эл-та	Кол-во, шт.	Масса, кг Марки	Масса, кг Всех
НК1-1	2	216.4	432.8
		Итого:	432.8
		Всего, кг:	0.00

4 – 4

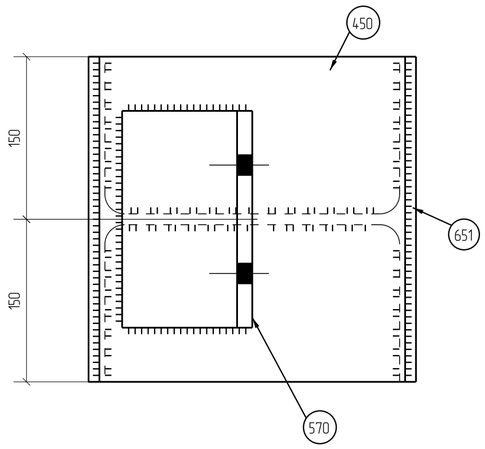

1 – 1

Дет. 416 прихватить проволокой к сборке

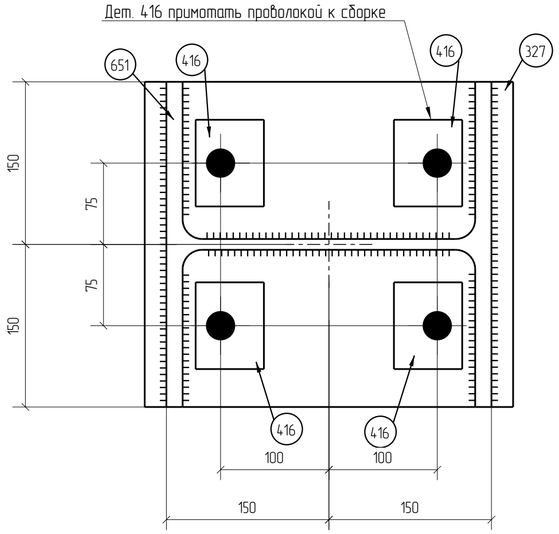

2 – 2

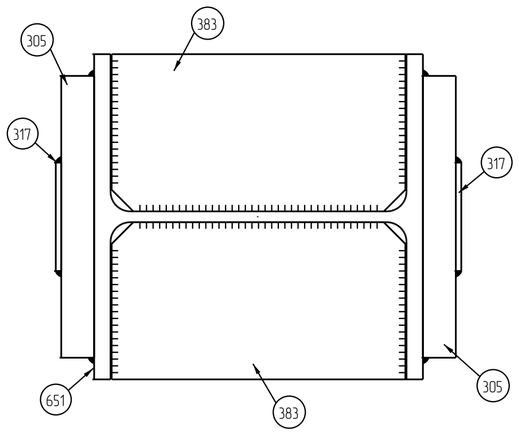

3 – 3

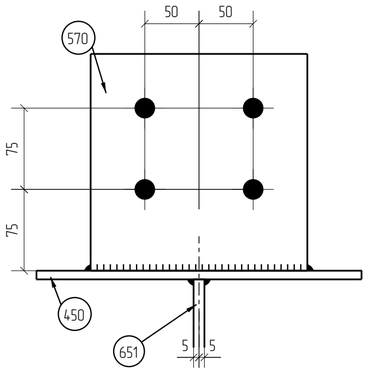

1. Изготовление конструкций производить в соответствии с ГОСТ 23118-2012, СП53-101-98.
2. Предельные отклонения от геометрических размеров в соответствии с СП53-101-98. Допускается только минусовое отклонение от номинальной длины.
3. Минимальный катет принимать по наименьшей толщине свариваривaемых элементов и согласно СП 16.13330.2011 табл. 38.
4. Заводские сварные швы выполнять полуавтоматической сваркой в среде углекислого газа сварной проволокой Св-08Г2С по ГОСТ 8050-85.
5. Контроль качества сварных швов производить по ГОСТ 23118-2012.
6. Сварные стыковые соединения должны быть подвергнуты физическому контролю швов в соответствии с СП 53-101-99, ГОСТ 23118-2012 и ГОСТ 22727.
7. Антикоррозийная защита: см. общие данные.
8. Перед нанесением защитных покрытий поверхности стальных конструкций должны быть очищены до 2 степени очистки.

Площади окраски, м²

Марка	Кол-во марок	Площадь марки	Площадь всех
НК1-1	2	3.80	7.59
		Итого:	7.59

Изм.	Кол.уч.	Лист	№док.	Подп.	Дата
Проверил		Навруzов			22.01.18
Разработал		Светкин			12.01.18

Заказ №41 27-14-КМД2.3.1

Проектирование физкультурно-спортивного комплекса в городском округе Тольятти (площадка "Певческое поле")

Физкультурно-спортивный комплекс

Стадия	Лист	Листов
Р	84	

Марка НК1-1

ООО "ЗМК Аполло"

Согласовано

Взам. инв. №

Подп. и дата

Инв. № подл.

Формат А2